TECHNICAL FEATURES :
Max speed : 6000rpm
Max torque : 100Nm
Output : ER50
Coolant : External

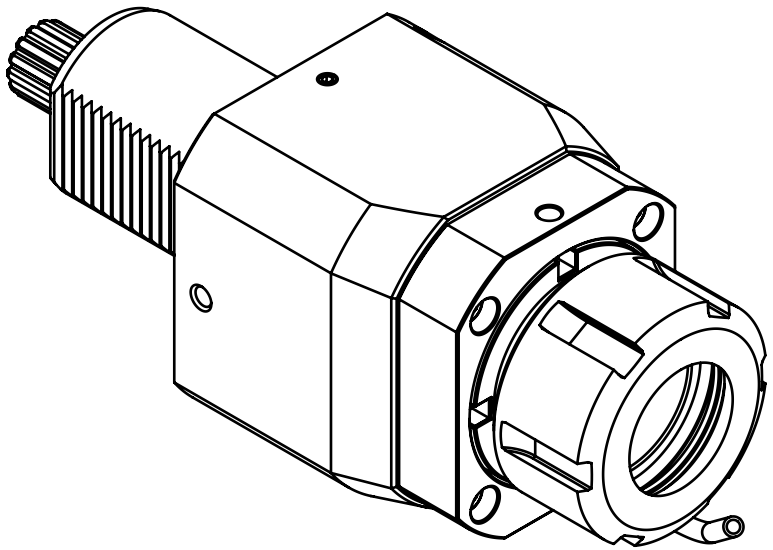

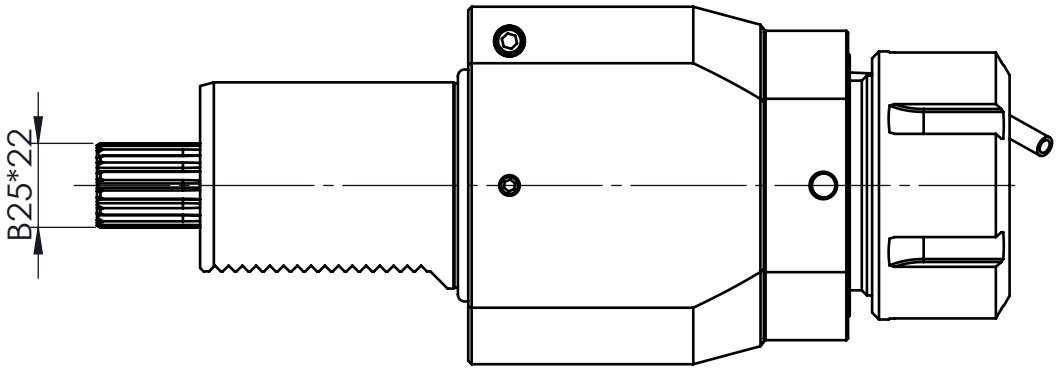

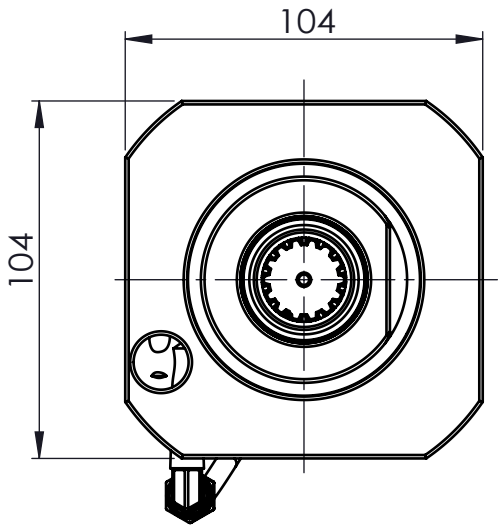

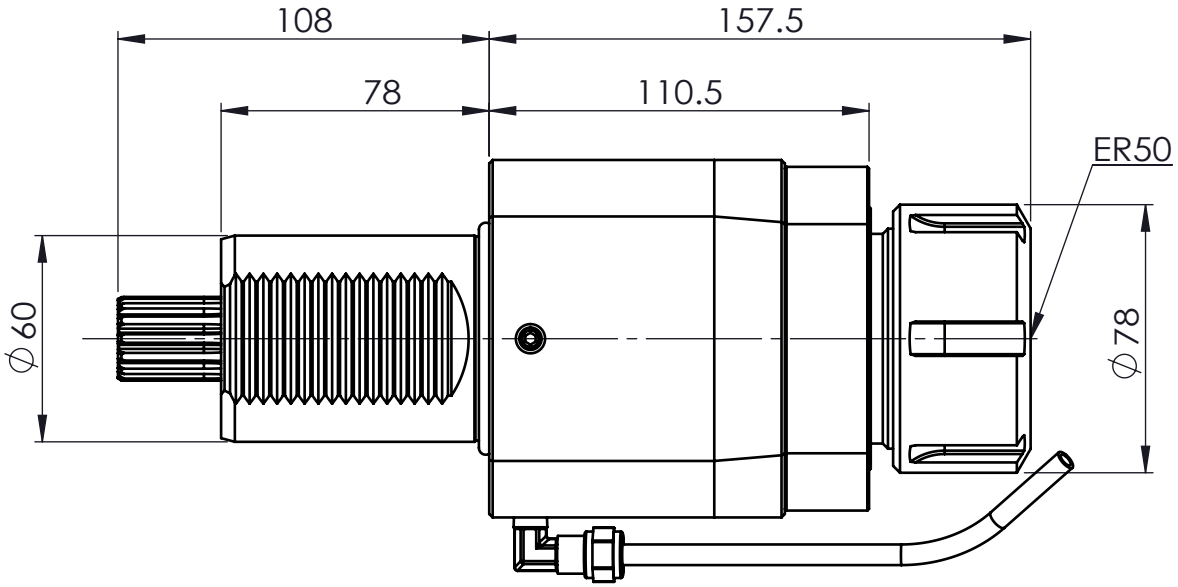

Machine type :	豪力輝工業股份有限公司 HOLD WELL INDUSTRIAL CO.,LTD E-mail : sales@mail.holdwell.com http ://www.holdwell.com	品號 Model No.	THB-A07-60C	R-01
		品名 Description	VDI60-DIN5482-ER50 軸向動力刀座 VDI60-DIN5482-ER50 Axial Driven Tool Holder	