TECHNICAL FEATURES :
Max speed : 8000 rpm
Max torque : 6 Nm
Ratio : 1:1
Output : ER11
Coolant : External

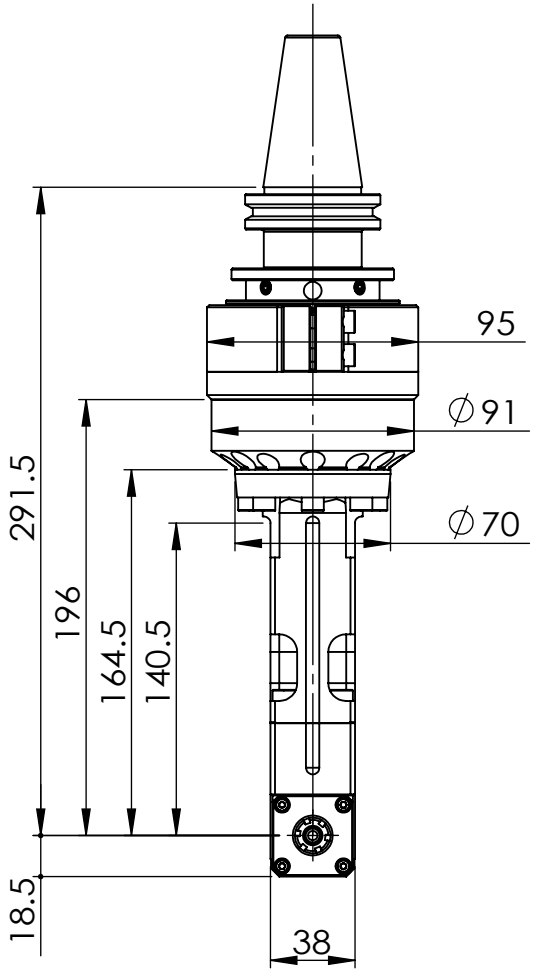

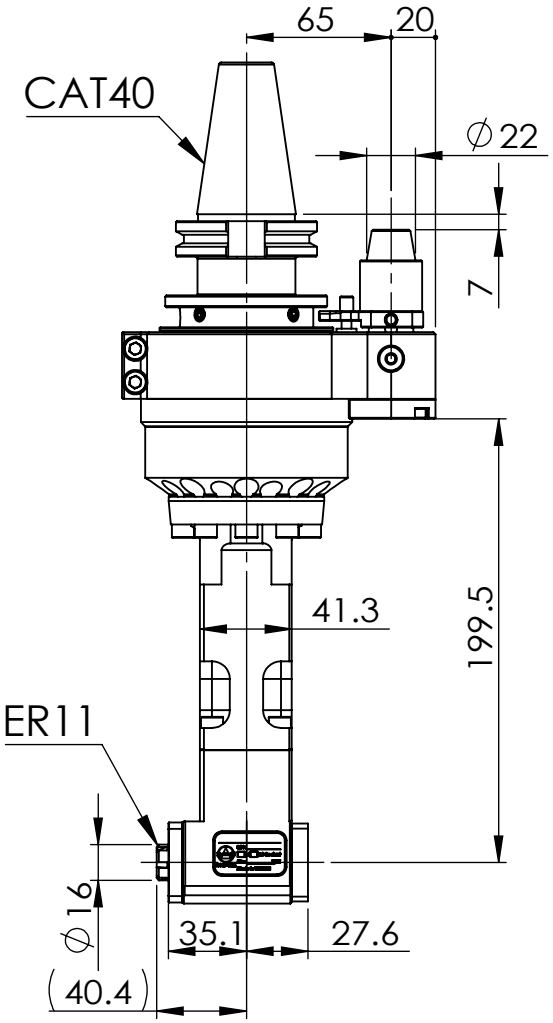

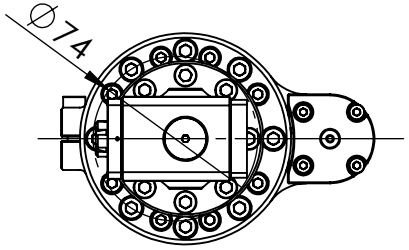

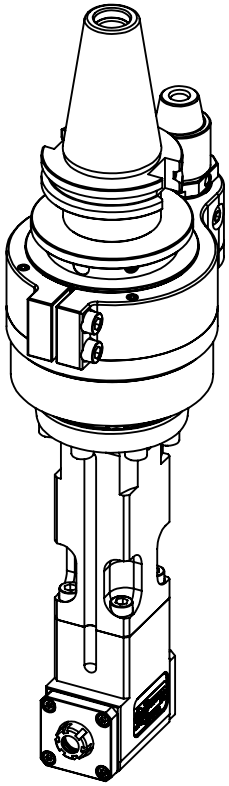

Machine type :
CAT40 6.8KG

豪力輝工業股份有限公司
HOLD WELL INDUSTRIAL CO.,LTD
E-mail : sales@mail.holdwell.com
http ://www.holdwell.com

品號 Model No.	AHL-CAT40-A9.65
品名 Description	L型輕量化-CAT 40-ER11 90度橫向銑頭 L Type CAT40-ER11 90 Light Angle Head