TECHNICAL FEATURES :
Max speed : 6000rpm
Max torque : 70Nm
Output : ER32
Coolant : External

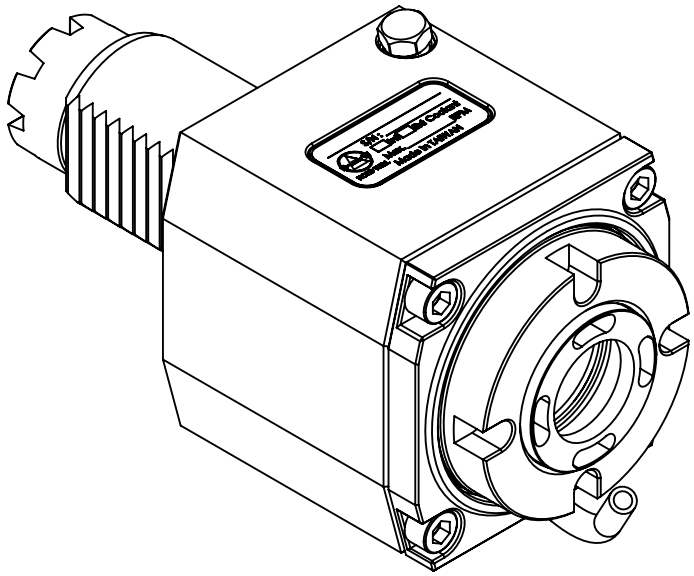

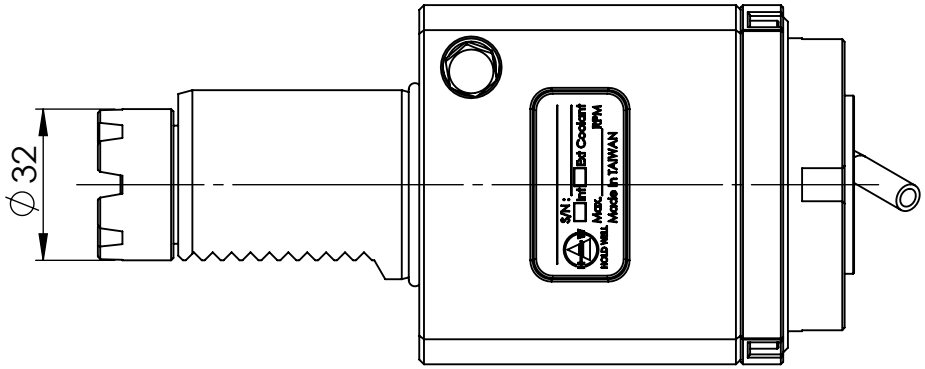

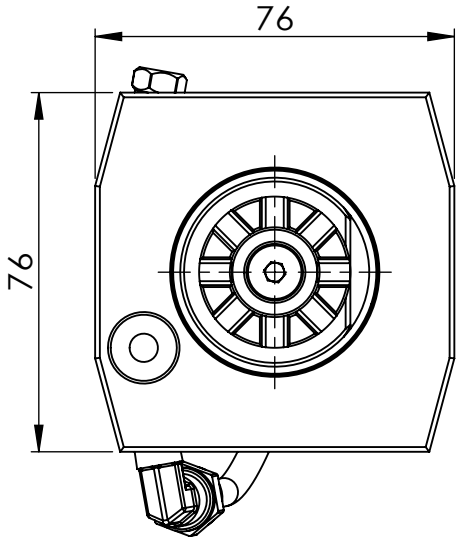

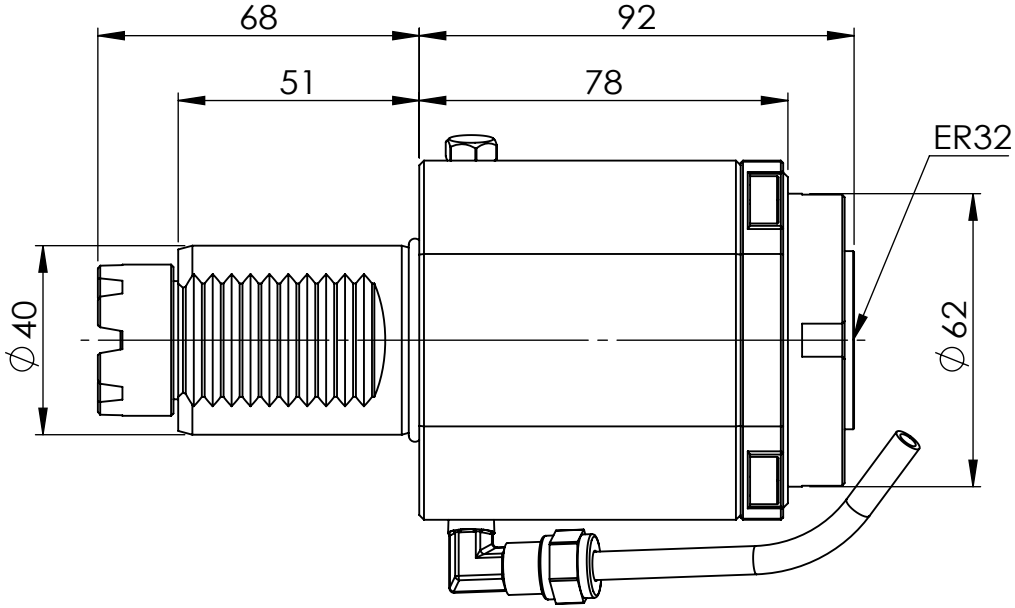

Machine type :

豪力輝工業股份有限公司
HOLD WELL INDUSTRIAL CO.,LTD
E-mail : sales@mail.holdwell.com
http ://www.holdwell.com

品號 Model No.	THB-A12-40D	R-01
品名 Description	VDI40-MT-ER32 軸向內牙動力刀座 VDI40-MT-ER32 Axial Driven Tool Holder (Internal Nut)	