TECHNICAL FEATURES :
Max speed : 6000rpm
Max torque : 70Nm
Output : ER32
Coolant : External

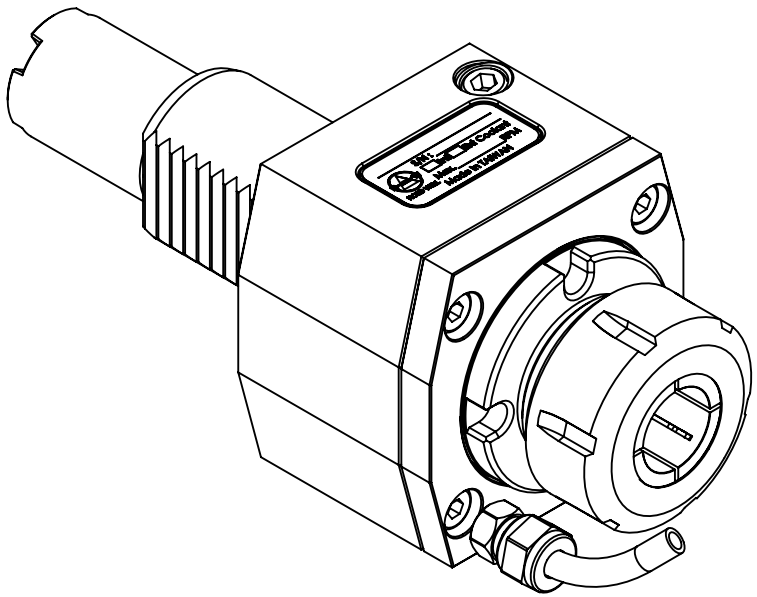

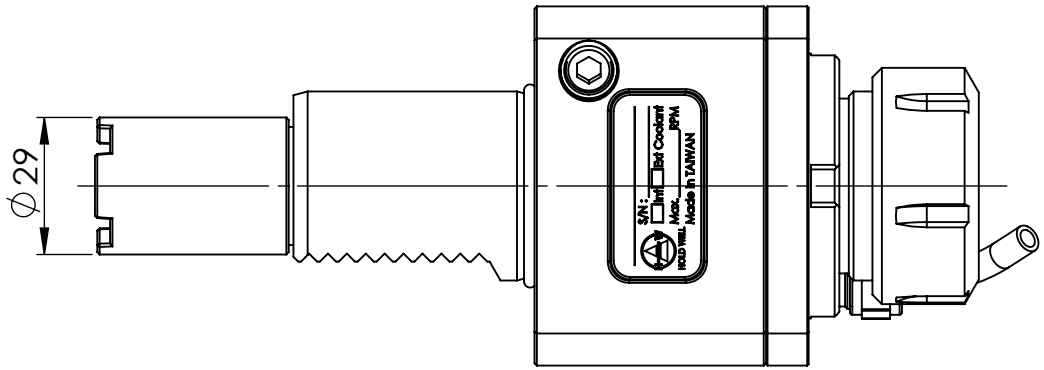

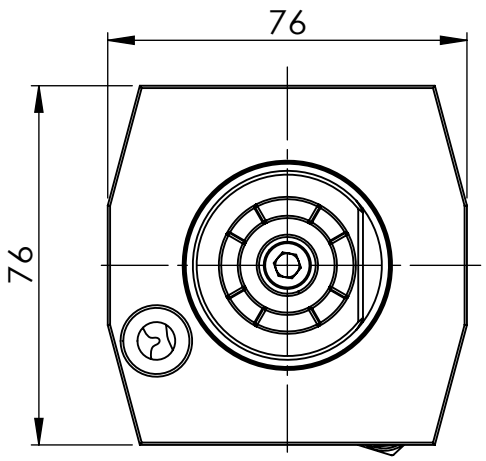

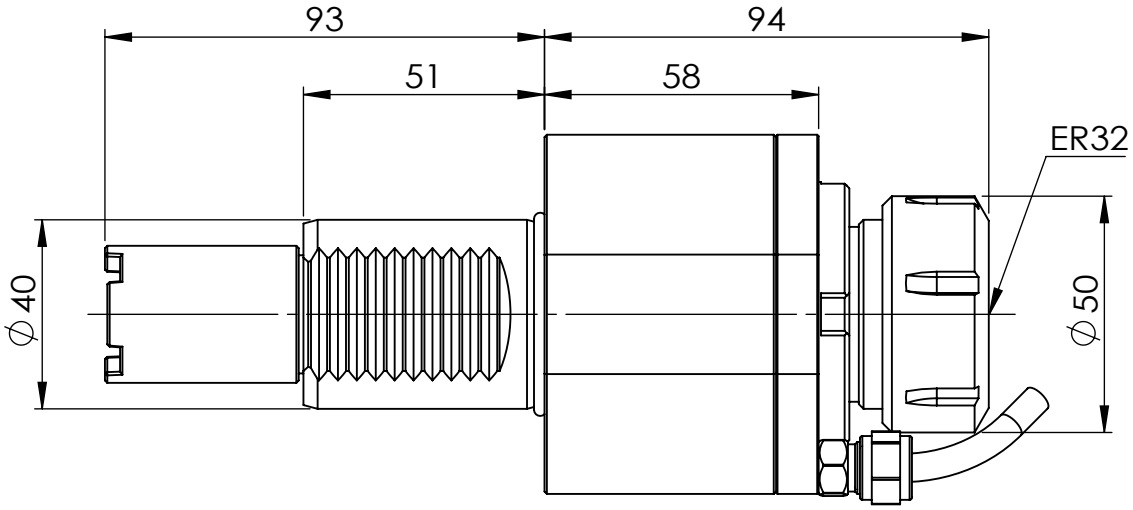

Machine type :	豪力輝工業股份有限公司 HOLD WELL INDUSTRIAL CO.,LTD E-mail : sales@mail.holdwell.com http ://www.holdwell.com	品號 Model No.	THB-A05-40J	R-01
		品名 Description	VDI40-OKUMA93-ER32 軸向動力刀座 VDI40-OKUMA93-ER32 Axial Driven Tool Holder	