TECHNICAL FEATURES :

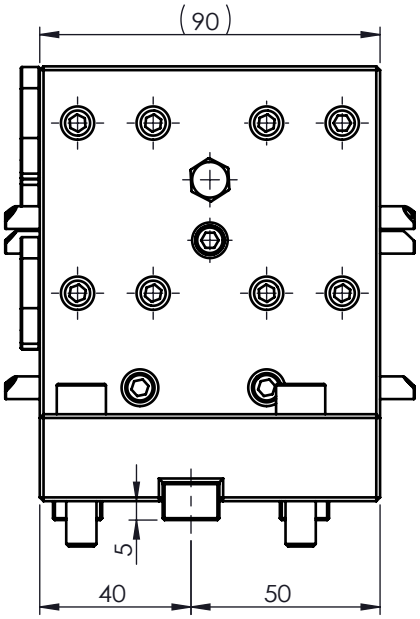

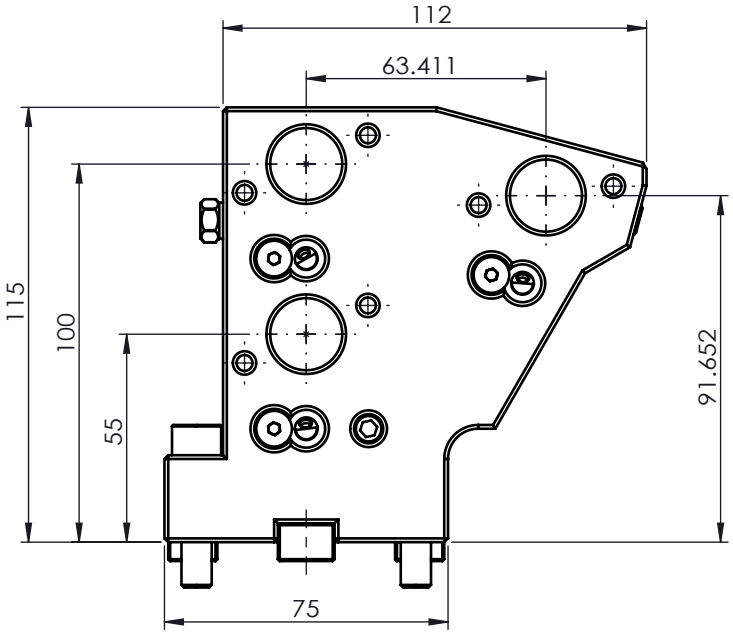

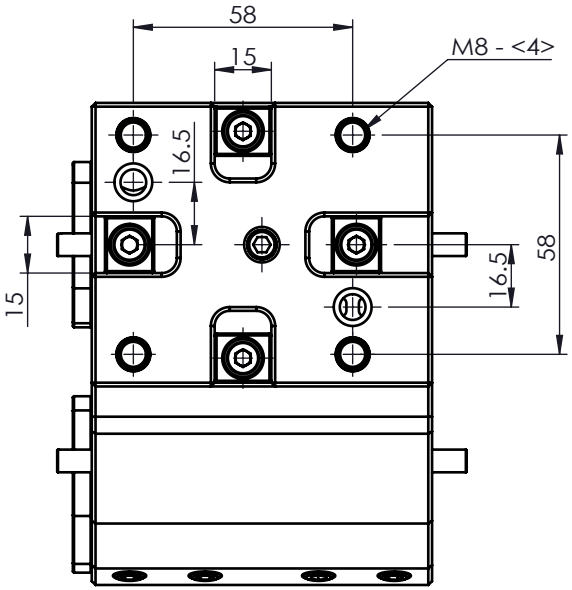

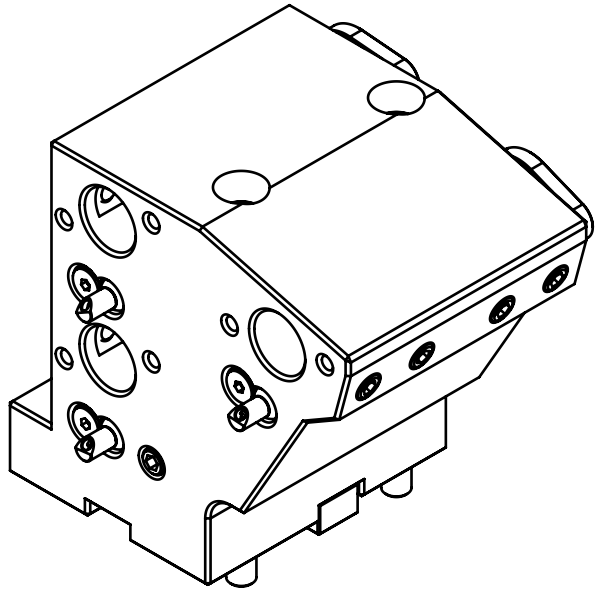

Machine type :

LYNX 220 M/LMfiLYNX 220 LMS

豪力輝工業股份有限公司
HOLD WELL INDUSTRIAL CO.,LTD
E-mail : sales@mail.holdwell.com
http ://www.holdwell.com

品號 Model No.	THL-DLN-T7-4519.0555-I	R-04
品名 Description	BMT45-SLA19.05 三孔內孔刀座 55mm(中心出水) T7 BMT45-SLA19.05 3 Pos. Boring Bar Tool Holder 55mm(I.C.) T7	