TECHNICAL FEATURES :

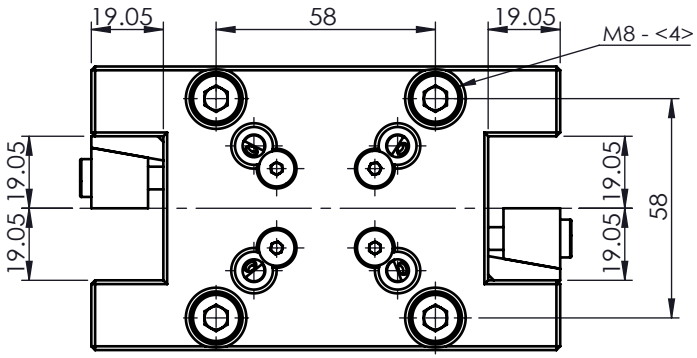

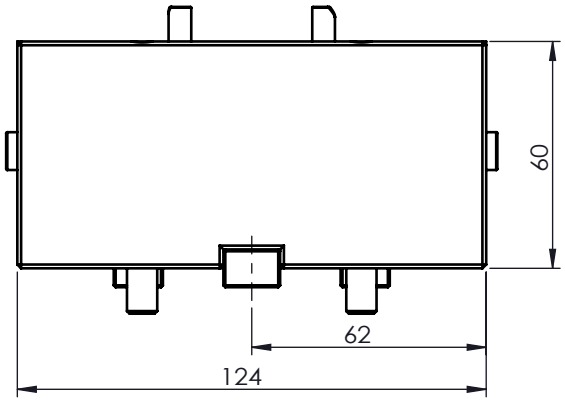

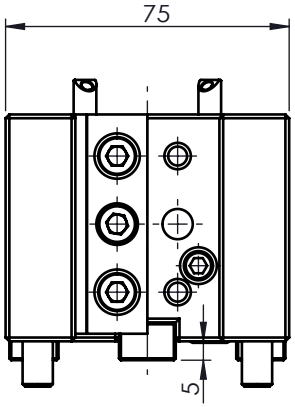

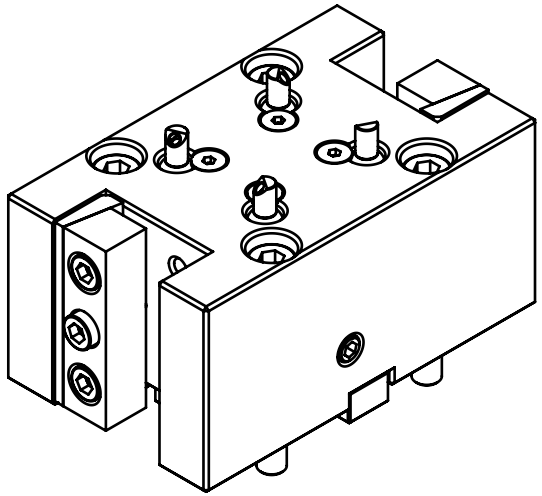

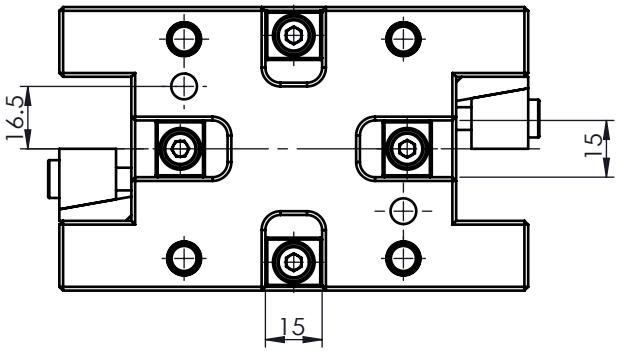

Machine type :

LYNX 220 M/LMfiLYNX 220 LMS

豪力輝工業股份有限公司
HOLD WELL INDUSTRIAL CO.,LTD
E-mail : sales@mail.holdwell.com
http ://www.holdwell.com

品號 Model No.	THL-DLN-CD1-4519.05	R-03
品名 Description	BMT45-W19.05 雙刃端面外徑刀座 CD1 BMT45-W19.05 Double Face and OD Tool Holder CD1	