TECHNICAL FEATURES :
Max speed : 6000rpm
Max torque : 30Nm
Ratio : 1:1
Output : FA27

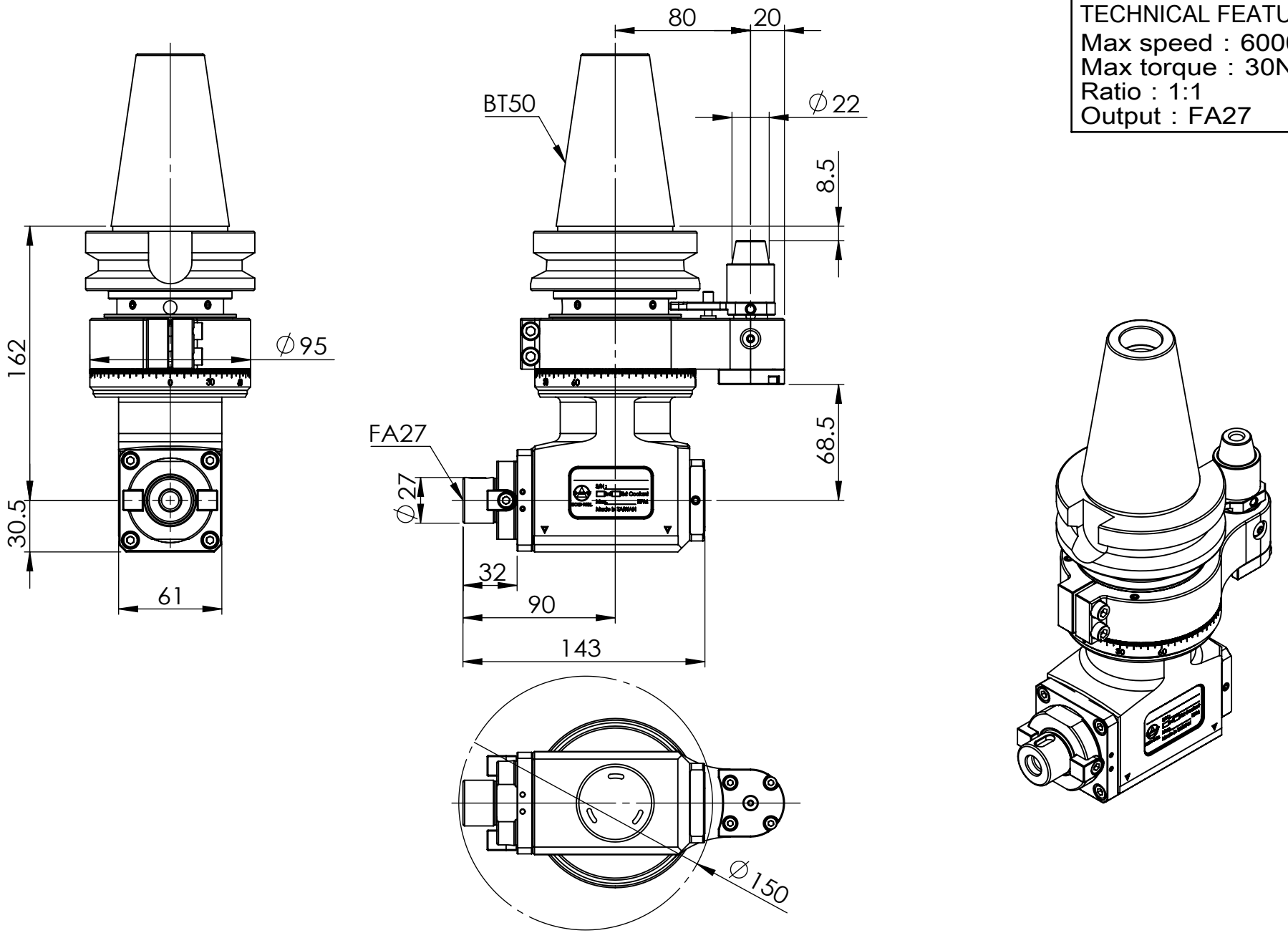

Machine type :

BT50

豪力輝工業股份有限公司
HOLD WELL INDUSTRIAL CO.,LTD
E-mail : sales@mail.holdwell.com
http ://www.holdwell.com

品號 Model No.	AHL-BT50-A6.80
品名 Description	L型 BT50-FA27 90度橫向銑頭(中心距80)