TECHNICAL FEATURES :
Max speed : 4000 rpm
Max torque : 70 Nm
Ratio : 1:1
Output : BT30

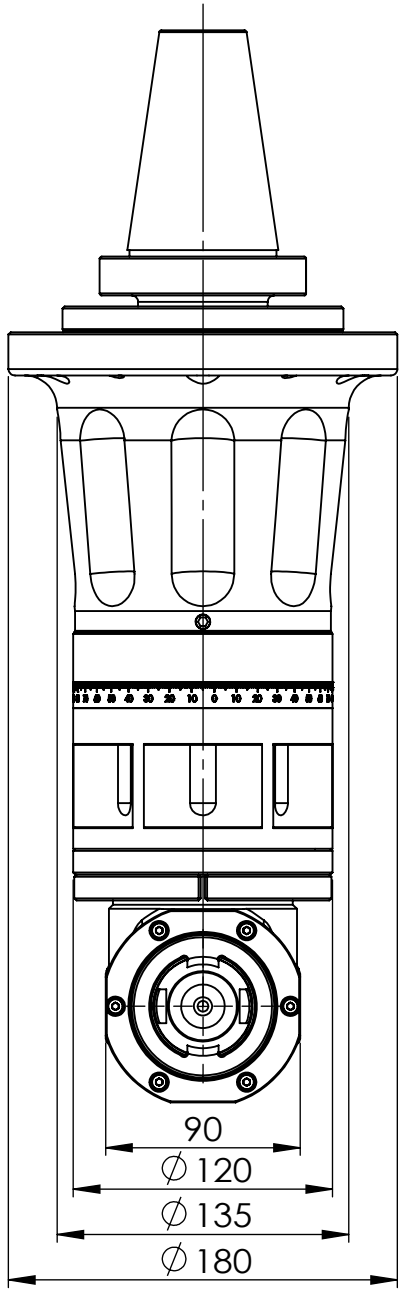

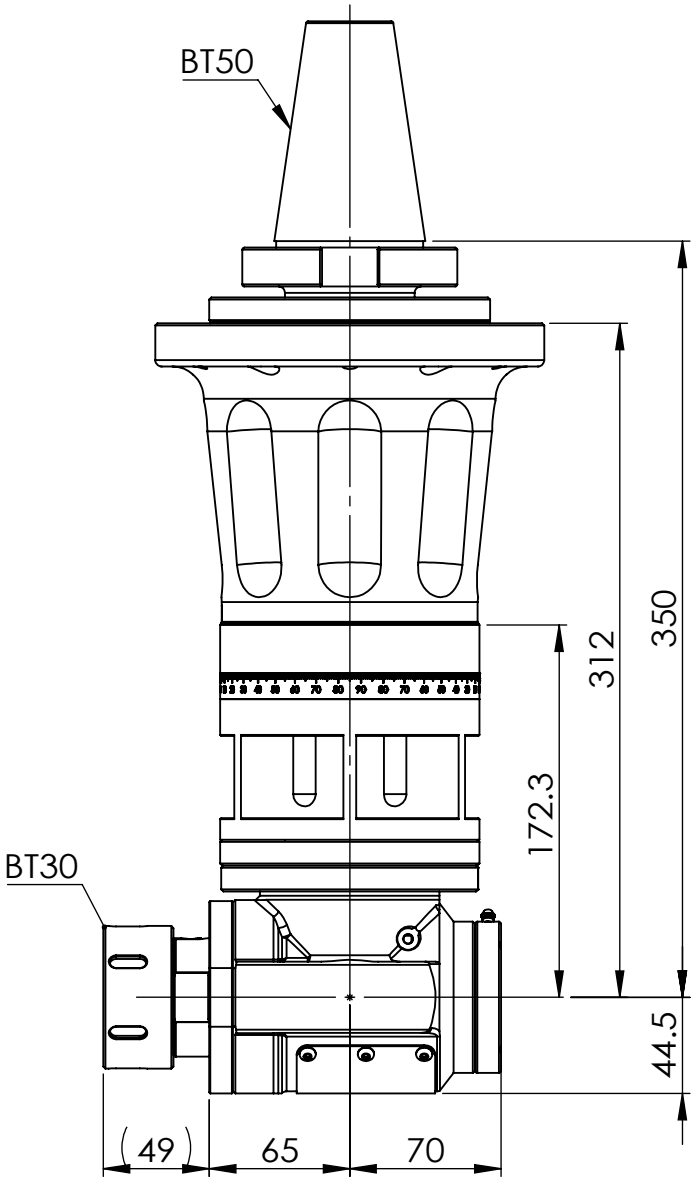

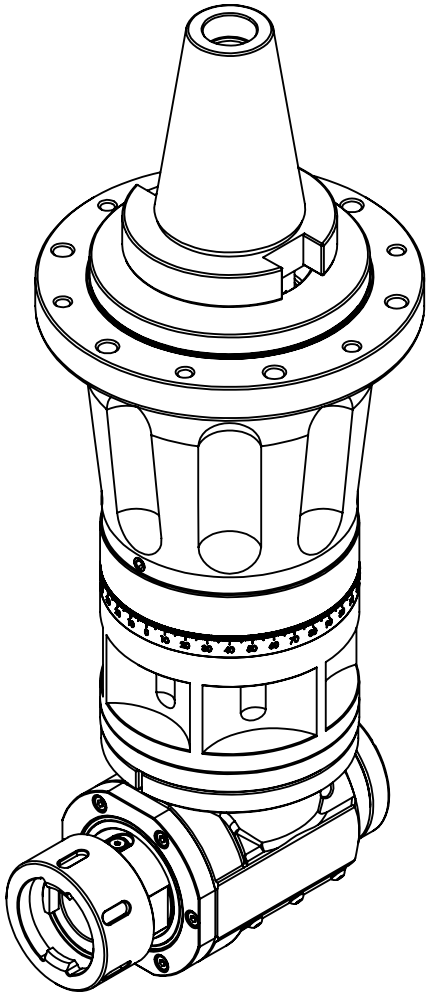

Machine type :
28.40 KG

豪力輝工業股份有限公司
HOLD WELL INDUSTRIAL CO.,LTD
E-mail : sales@mail.holdwell.com
http ://www.holdwell.com

品號 Model No.	AHK-BT50-A9	R-01
品名 Description	K型 AHB延長90度鎖固式 橫向銑頭(350mm)	