TECHNICAL FEATURES :
Max speed : 4000rpm
Max torque : 40Nm
Ratio : 1:1
Output : ER32
Coolant : External

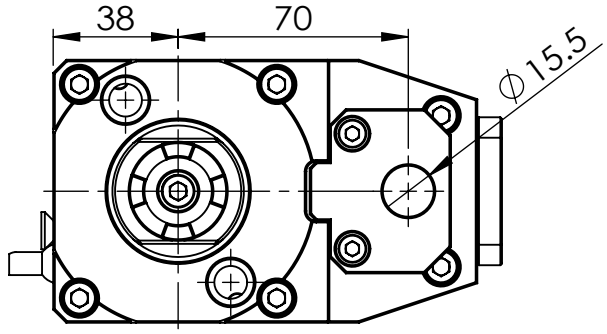

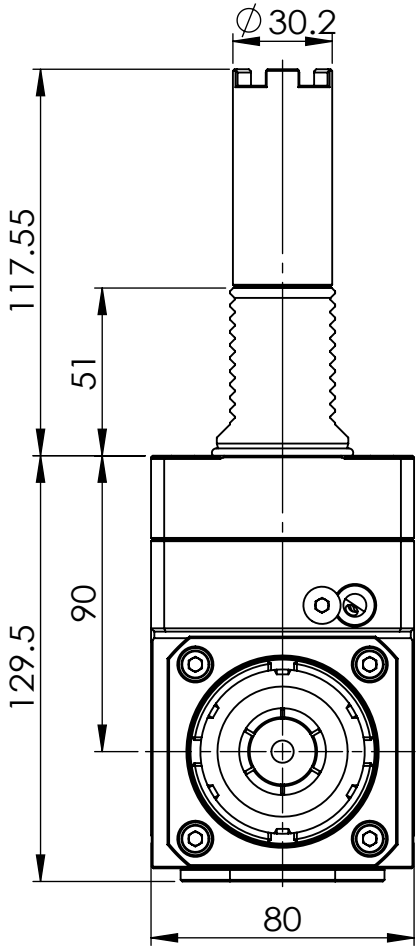

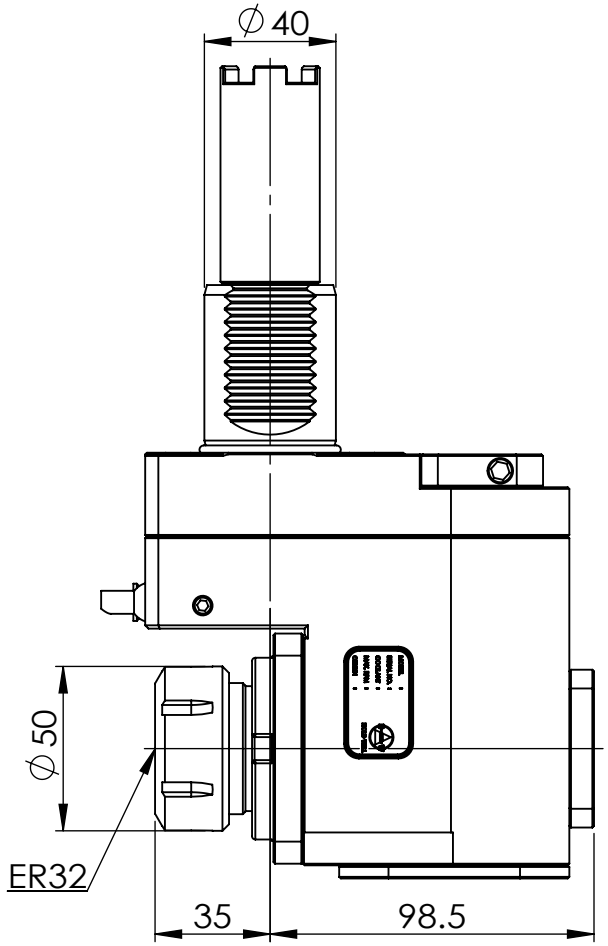

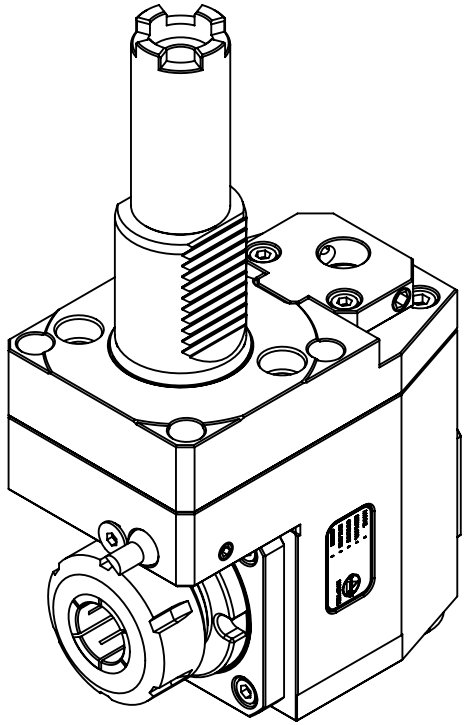

Machine type :	豪力輝工業股份有限公司 HOLD WELL INDUSTRIAL CO.,LTD E-mail : sales@mail.holdwell.com http ://www.holdwell.com	品號 Model No.	THB-D05.90-40F	R-01
		品名 Description	VDI40-HAAS117-ER32 徑向內縮動力刀座90mm VDI40-HAAS117-ER32 Radial Offset Driven Tool Holder 90mm	