TECHNICAL FEATURES :

Max speed : 6000rpm
Max torque : 8Nm
Ratio : 1:1
Output : ADC6

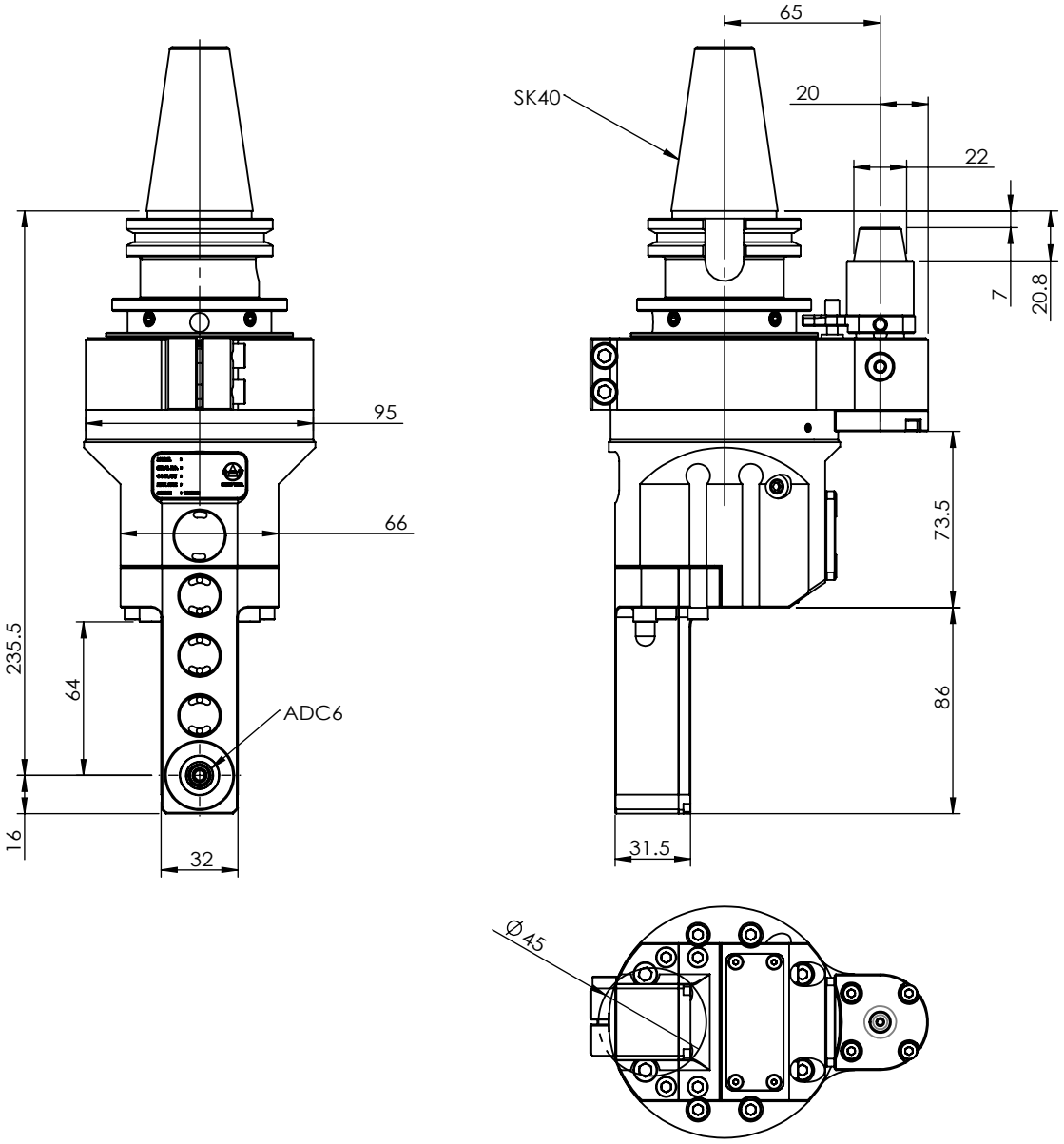

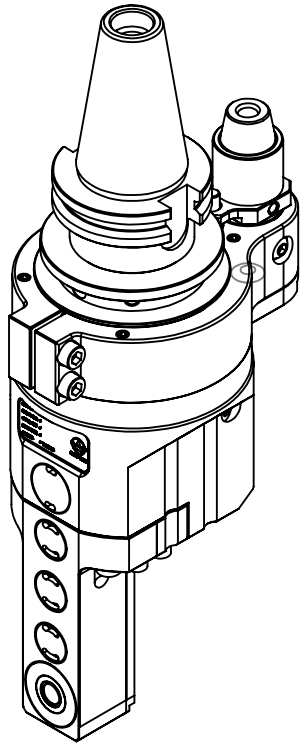

Machine type :

SK40

豪力輝工業股份有限公司
HOLD WELL INDUSTRIAL CO.,LTD
E-mail : sales@mail.holdwell.com
http ://www.holdwell.com

品號 Model No.	AHL-SK40-C4.65	R-02
品名 Description	L型-SK40-ADC6橫向銑頭	